QUIGG

Koffiemachine met bonenmaler

Model 18411902

3 jaar FABRIKANTS-GARANTIE

KLANTENSERVICE
00800-09 34 85 67
www.zeitlos-vertrieb.de
of info@zeitlos-vertrieb.de
ART.NR.: 6172 50/18

ORIGINELE GEBRUIKSAANWIJZING

TÜV SÜD GS geprüfte Sicherheit CE

23061729
50/18
Nr. 6172

OPMERKING:
Deze bedieningshandleiding kunt u als PDF-bestand bij onze klantenservice opvragen (**info@zeitlos-vertrieb.de**).

Servicecenter:
Hotline: **00800-09 34 85 67**
E-Mail: **info@zeitlos-vertrieb.de**

Inhoud

01. Veiligheidsinstructies....4
02. Over deze handleiding....7
03. Bedieningselementen....9
04. Leveringsomvang....9
05. Eerste ingebruikname....10
06. Ingebruikname....10
07. Reiniging en onderhoud....13
08. Opslag....14
09. Technisch gegevens....14
10. Conformiteit....15
11. Afvalverwijdering....15
12. Storingen verhelpen....15

01. VEILIGHEIDSINSTRUCTIES

Correct gebruik

Het koffiezetapparaat wordt uitsluitend voor de bereiding van koffie gebruikt.

Het apparaat is uitsluitend bestemd voor particulier huishoudelijk gebruik of soortgelijke doeleinden, bijv:

- in winkels, kantoren of andere werkplekken,
- landbouwbedrijven,
- door klanten in hotels, motels en andere typische woonomgevingen,
- in particuliere pensions of vakantiehuizen.

Het apparaat mag alleen binnenshuis worden gebruikt.

Voorspelbaar misbruik

Geen andere vloeistoffen dan water in het waterreservoir vullen.

Instructies voor een veilig gebruik

- Dit apparaat mag gebruikt worden door personen met verminderde fysieke, sensorische of mentale vermogens of een gebrek aan ervaring en/of kennis, mits zij onder toezicht staan of instructies hebben gekregen voor het veilige gebruik van het apparaat en de daaruit voortvloeiende gevaren hebben begrepen.
- Dit apparaat mag niet door kinderen worden gebruikt. Het apparaat en de aansluitkabel moeten buiten bereik van kinderen worden gehouden.
- Dit apparaat is niet bestemd om te worden gebruikt met een externe timer of een afzonderlijk afstandsbedieningssysteem.
- Wanneer het netvoedingssnoer beschadigd is, moet het vervangen worden door de fabrikant, zijn klantendienst of door een gelijkwaardig gekwalificeerde vakman om gevaar te voorkomen.
- Gebruik het koffiezetapparaat nooit zonder toezicht!
- Het apparaat moet tijdens het gebruik op een vlakke, stabiele en droge ondergrond staan.
- **Verbrandingsrisico!** Sommige onderdelen worden tijdens het gebruik zeer heet!
- Gebruik het apparaat alleen zoals voorgeschreven. Bij ondeskundig gebruik bestaat gevaar op letsels!

- Het apparaat moet worden uitgeschakeld en van het elektriciteitsnet worden losgekoppeld voordat accessoires of extra onderdelen die tijdens de werking bewegen, worden vervangen.
- Behandel de molen van het apparaat voorzichtig. Probeer geen vingers of voorwerpen in de molen te duwen!
- Wees voorzichtig met de molen en bij het leegmaken en schoonmaken van het koffiebonenreservoir.
- Het apparaat moet altijd van het elektriciteitsnet worden losgekoppeld als er geen toezicht is en vóór de montage, demontage of reiniging.

GEVAAR voor kinderen

Verpakkingsmateriaal is geen speelgoed voor kinderen.
Kinderen mogen niet met de plastic tassen spelen.
Gevaar voor verstikking.

GEVAAR voor en door huisdieren en vee

Elektrische apparaten kunnen een gevaar vormen voor huisdieren en vee.
Dieren kunnen ook schade aan het apparaat veroorzaken.
Houd daarom dieren uit de buurt van elektrische apparaten.

GEVAAR van elektrische schok door vocht

Bescherm het apparaat tegen vocht, druipend of spattend water.

Het apparaat, de kabel en de stekker mogen niet in water of andere vloeistoffen worden ondergedompeld.

- Indien er vloeistof in het apparaat komt, onmiddellijk de stekker uit het stopcontact trekken.
- Apparaat controleren voordat het weer in gebruik wordt genomen.
- Indien het apparaat ooit in het water zou moeten vallen, de stekker uit het stopcontact trekken en het apparaat er dan pas uitnemen. Gebruik het apparaat in dat geval niet meer, maar laat het door een gespecialiseerde werkplaats controleren.
- Het apparaat niet met natte handen bedienen.

GEVAAR door stroomschok

Als het apparaat of de aansluitkabel zichtbaar beschadigd is, mag het apparaat niet in gebruik worden genomen, net als wanneer het apparaat eerder is gevallen.

Plaats de aansluitkabel zo dat niemand erop kan stappen, klem kan komen te zitten of erover kan struikelen.

- Sluit de stekker alleen aan op een correct geïnstalleerd, gemakkelijk toegankelijk stopcontact met aarding, waarvan de spanning overeenkomt met de gegevens op het typeplaatje. Het stopcontact moet ook na het aansluiten gemakkelijk bereikbaar blijven.
- Zorg ervoor dat de aansluitkabel niet beschadigd kan worden door scherpe randen of hete plekken. Wikkel de aansluitkabel niet om het apparaat (gevaar voor kabelbreuk!).
- Het apparaat is ook na het uitschakelen niet volledig van het net gescheiden. Trek hiervoor de stekker uit het stopcontact.
- Zorg ervoor dat de aansluitkabel niet wordt afgekneld of geplet.
- Om gevaren te vermijden, mag u het artikel niet wijzigen. Reparaties mogen alleen door een gespecialiseerde werkplaats of in een servicecentrum worden uitgevoerd.
- Trek altijd aan de stekker en nooit aan de aansluitkabel om de stekker uit het stopcontact te halen.
- Trek de stekker uit het stopcontact, …
  … na elk gebruik,
  … als er een fout optreedt,
  … als u het apparaat niet gebruikt,
  … voordat u het apparaat schoonmaakt en
  … bij onweer.

GEVAAR - Brandgevaar

Dek het apparaat nooit af en plaats het nooit op zachte voorwerpen (zoals handdoeken).

GEVAAR verwonding door verbranding of brandwonden

Raak de warmhoudplaat nooit aan. Zelfs na het gebruik, blijft het oppervlak van de warmhoudplaat nog warm.

- Raak het koffiezetapparaat niet aan en beweeg deze niet terwijl het zetproces loopt.
- Raak **nooit** de stoomafvoer van het waterreservoir aan tijdens het zetproces.
- Laat het apparaat volledig afkoelen voordat u het reinigt of opruimt.
- Opgelet voor stoom die ontsnapt. **Gevaar voor verbranding!**
- Open het deksel nooit tijdens het zetten. **Gevaar voor verbranding door heet water!**
- Wees vooral voorzichtig bij het uitvoeren van ontkalking, omdat dit hete stoom afgeeft en brandwonden kan veroorzaken.

VOORZICHTIG! Materiële schade

Gebruik alleen de originele accessoires.

- Plaats het apparaat nooit op hete oppervlakken (bijv. kookplaten) of in de buurt van warmtebronnen of open vuur.
- Het koffiezetapparaat niet zonder water gebruiken.
- Zet de kan niet op een fornuis of in een magnetron om de koffie te verwarmen.
- Geen schurende reinigingsmiddelen gebruiken.
- Het apparaat niet blootstellen aan temperaturen beneden –10 °C of boven +40 °C.

02. OVER DEZE HANDLEIDING

- Voor de eerste ingebruikname, deze bedieningshandleiding aandachtig lezen en vooral de veiligheids-aanwijzingen volgen!
- Het toestel enkel bedienen als in deze handleiding beschreven.
  De producent of distributeur draagt geen aansprakelijkheid voor eventuele schade ontstaan door gebruik dat niet conform de voorschriften is geweest.
- Deze handleiding bewaren.
- Wanneer u het toestel aan iemand anders geeft, deze bedieningshandleiding bijvoegen.

Waarschuwingen in deze handleiding

Indien nodig worden de volgende waarschuwingen in deze bedieningshandleiding gebruikt:

GEVAAR!
Hoog risico: Niet-naleving van de waarschuwing kan schade voor lijf en leven veroorzaken.

WAARSCHUWING!
Middelhoog risico: Niet-naleving van de waarschuwing kan tot verwondingen of zware materiële schade leiden.

VOORZICHTIG:
Gering risico: Niet-naleving van de waarschuwing kan lichte verwondingen of materiële schade veroorzaken.

OPMERKING: Feiten en bijzonderheden die in de omgang met het toestel nageleefd dienen te worden.

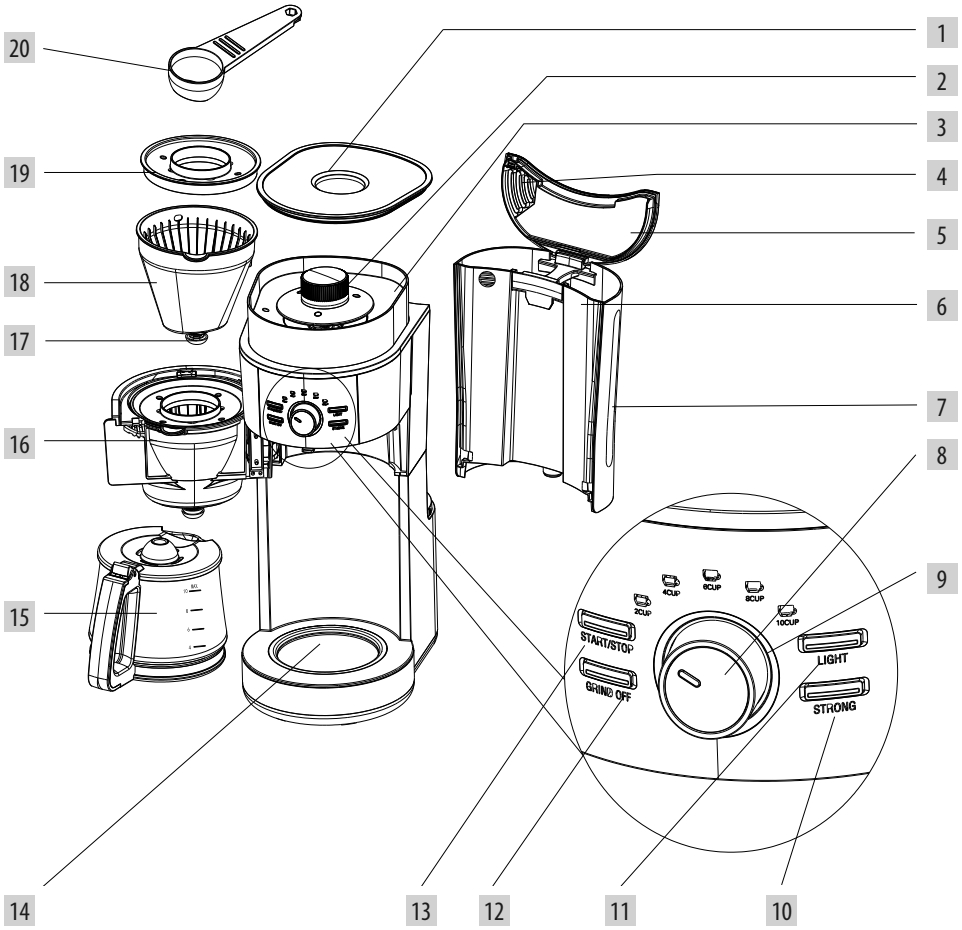
20
19
18
17
16
15
14
1
2
3
4
5
6
7
8
9
10
11
12
13
2CUP
4CUP
6CUP
8CUP
10CUP
START/STOP
GRIND OFF
LIGHT
STRONG

03. BEDIENINGSELEMENTEN

1 Bonenreservoirdeksel
2 Draaiknop voor het instellen van de maalgraad
3 Koffiebonenreservoir
4 Stoomafgifte
5 Waterreservoirdeksel
6 Watertank
7 Waterpeilindicatie
8 Draaiknop voor het instellen van de hoeveelheid kopjes
9 LED-circuit
10 Toets STRONG
11 Toets LIGHT
12 Toets GRIND OFF
13 Toets START/STOP
14 Warmhoudplaat
15 Glazen kan
16 Filterkorfhouder
17 Antidruppelklep
18 Filterkorf
19 Filterkorfdeksel
20 Maatschepje

04. LEVERINGSOMVANG

- Neem het apparaat en toebehoren voorzichtig uit de verpakking.
- Inhoud van de levering controleren op volledigheid en mogelijke transportschade.
- Bewaar de verkoopdoos. Als het apparaat lange tijd niet wordt gebruikt, kan het erin worden opgeslagen.

Controleer bij het uitpakken of de volgende onderdelen aanwezig zijn:
1 koffiezetapparaat met afneembaar waterreservoir
1 deksel voor bonenreservoir
1 filterkorf
1 filterkorfdeksel
1 glazen kan
1 maatschepje
1 bedieningshandleiding

05. EERSTE INGEBRUIKNAME

- Verwijder het apparaat voorzichtig uit de doos, verwijder de transportverpakking en controleer het apparaat op mogelijke transportschade.
- Indien u transportschade of ontbrekende onderdelen aantreft, kunt u contact opnemen met ons servicecenter.
- Indien de verpakking niet nodig is, afvoeren volgens de wettelijke voorschriften.
- Plaats de koffiemachine op een stevige, vlakke ondergrond. Dit oppervlak moet gemakkelijk schoon te maken, helder verlicht en gemakkelijk toegankelijk zijn. Een stopcontact met aarding moet zich in de buurt van de plaats van installatie bevinden.
- De glazen kan grondig met water schoonmaken (indien nodig wat afwasmiddel toevoegen) voor de eerste gebruik.
- Verwijder het waterreservoir 6 . Pak het met beide handen vast en trek hem omhoog. Spoel het af met schoon water.
- Voer twee zetprocessen uit zonder koffiepoeder en zonder filterzak. Ga te werk zoals in het volgende hoofdstuk "Koffie zetten met koffiepoeder" is beschreven.

WAARSCHUWING!
Gebruik het water van de eerste twee zetprocessen niet om koffie te zetten.

06. INGEBRUIKNAME

Koffie zetten met koffiepoeder

1. Klap de afdekking van het waterreservoir omhoog.
2. Vul het waterreservoir met koud, vers water 6 . Overschrijd de maximummarkering niet.
   Gebruik de waterpeilindicator op het waterreservoir om de gewenste hoeveelheid te vullen. Gebruik de glazen kan voor het vullen of verwijder het waterreservoir zoals beschreven onder "Eerste ingebruikname" en vul het direct onder de kraan.
3. Open de houder van de filterkorf 16 door de hendel aan de rechterkant naar voren te trekken tot aan de aanslag. Verwijder het deksel van de filterkorf 19 en plaats een standaard koffiefilterzak van maat 1x4 in de filterkorf 18 .

VOORZICHTIG! Zorg ervoor dat de filterzak en de filterkorf goed op hun plaats zitten.
Bij verkeerde plaatsing kan er warm water overlopen!

4. Vul de filterzak met de gewenste hoeveelheid koffiepoeder.
   Dosering per kopje: 1 afgestreken maatschepje = ca. 7 g; afhankelijk van de smaak minder of meer gedoseerd.
5. Plaats het filterkorfdeksel 19 terug en sluit de filterkorfhouder tot deze merkbaar vastklikt.
6. Plaats de glazen kan 15 op de bodem met de verwarmingsplaat 14 .
   Zorg ervoor dat de glazen kan in het midden op de warmhoudplaat wordt geplaatst.

7. Steek de netstekker in een geaard stopcontact. Alle LED's branden gedurende ca. 1 seconde.
   De toetsen **GRIND OFF** 12 , **STRONG** 10 en het **LED circuit** 9 lichten opnieuw op en de toetsen **START/STOP** 13 en **LIGHT** 11 lichten permanent.

OPMERKING: Op de netspanning letten! (220 – 240 V~, zie typeplaatje onderaan).

---

8. Koffieapparaat inschakelen:
   Druk op de toets **GRIND OFF** 12 : De LED van de toets licht op en geeft aan dat de molen is uitgeschakeld. Druk vervolgens op de knop **START/STOP** 13 : De LED van de knop en het **LED-circuit** 9 knipperen om aan te geven dat het zetproces begint.
9. Zetproces onderbreken:
   Druk op de toets **START/STOP** als u het zetproces wilt onderbreken: De toets **START/STOP** brandt nu permanent. Door opnieuw op de toets **START/STOP** te drukken wordt het zetproces voortgezet.
10. Einde van het zetproces:
    Er klinkt een pieptoon en de machine schakelt na het zetproces over naar de verwarmingsmodus: De LED's van de toetsen **START/STOP** en **GRIND OFF** zijn uit, terwijl het **LED-circuit** permanent brandt. Verwijder de glazen kan na afloop van het zetproces.
11. Warmhouden:
    De koffie blijft warm wanneer de glazen kan weer op de ingeschakelde warmhoudplaat wordt geplaatst.
    Na een wachttijd van ca. 35 minuten schakelt het koffiezetapparaat met 3 pieptonen uit en gaan alle LED's uit.
12. Koffiezetapparaat handmatig uitschakelen:
    Druk op de toets **START/STOP** en trek de stekker uit het stopcontact.
    Schakel de koffiemachine altijd uit als deze niet wordt gebruikt.
    U kunt op elk moment reeds gezette koffie verwijderen. Houd echter de tijd dat de glazen kan verwijderd is zo kort mogelijk, zodat er geen heet water over kan lopen.
    Het drukventiel aan de onderzijde van het filterhuis van het koffiezetapparaat voorkomt dat de koffie wegloopt. Vergeet niet dat het verwarmde water blijft druppelen in het filterreservoir en overloopt als u de glazen kan te lang verwijdert.

WAARSCHUWING!

Vul **nooit** vers water bij tijdens het zetten. Gevaar voor beschadiging van het apparaat!

- Koffiezetapparaat nooit met open deksel inschakelen. **Gevaar voor verbranding!**
- Open **nooit** de filterkorfhouder tijdens het zetproces. **Gevaar voor verbranding!**
- Raak **nooit** de warmhoudplaat aan tijdens de werking van het apparaat.
- **Nooit** de lege kan op de verwarmplaat plaatsen wanneer die aanstaat of warm is, omdat het glas kan barsten.
- Laat het apparaat ongeveer 5 – 10 minuten afkoelen alvorens opnieuw te zetten.
- Om kalkvorming te voorkomen mag er geen restwater in de kan of het waterreservoir achterblijven.

Koffie zetten met koffiebonen

1. Klap de afdekking van het waterreservoir omhoog.
2. Vul het waterreservoir met koud, vers water 6 . Overschrijd de maximummarkering niet. Gebruik de waterpeilindicator op het waterreservoir om de gewenste hoeveelheid te vullen. Gebruik de glazen kan voor het vullen of verwijder het waterreservoir zoals beschreven onder "Eerste ingebruikname" en vul het direct onder de kraan.
3. Open de houder van de filterkorfhouder 16 door de hendel aan de rechterkant naar voren te trekken tot aan de aanslag. Verwijder het deksel van de filterkorf 19 en plaats een standaard koffiefilterzak van maat 1x4 in de filterkorf 18 . Plaats het filterkorfdeksel 19 terug en sluit de filterkorfhouder tot deze merkbaar vastklikt.

VOORZICHTIG! Zorg ervoor dat de filterzak en de filterkorf goed op hun plaats zitten.
Bij verkeerde plaatsing kan er warm water overlopen!

4. Vul het bonenreservoir 3 met max. 120 g koffiebonen en zet het deksel van het bonenreservoir 1 op.
5. Plaats de glazen kan 15 op de bodem met de verwarmingsplaat 14 .
   Zorg ervoor dat de glazen kan in het midden op de warmhoudplaat wordt geplaatst.
6. Steek de stekker in een geaard stopcontact. Alle LED's branden gedurende ca. 1 seconde.
   De toetsen **GRIND OFF** 12 , **STRONG** 10 en het **LED-circuit** 9 opnieuw loslaten en de toetsen **START/STOP** 13 en **LIGHT** 11 randen permanent.

OPMERKING: Op de netspanning letten! (220 – 240 V~, zie typeplaatje onderaan).

7. Kies met de draaiknop het aantal kopjes 8 en stel met de draairegelaar 2 de maalgraad af (zie afb.). Voor sterke koffie drukt u op de toets **STRONG**, voor een minder sterke koffie op de toets **LIGHT**: de bijbehorende LED van de toets brandt.

Maalgraad fijn

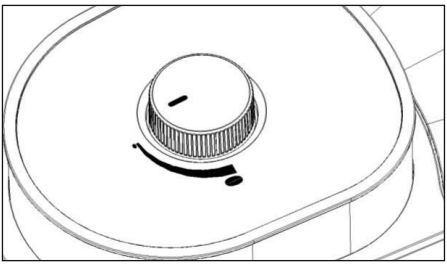

Maalgraad grof

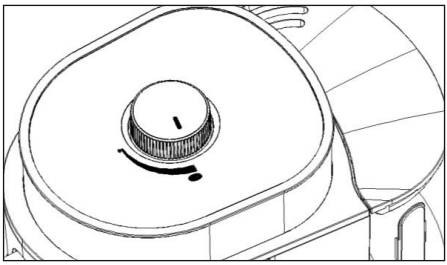

8. <u>Koffieapparaat inschakelen:</u>
   De LED van de knop **GRIND OFF** is uit en de molen is ingeschakeld. De LED´s van de knoppen **LIGHT** of **STRONG** branden permanent. Druk op de knop **START/STOP** 13 . De LED van de knop en het **LED-circuit** 9 knipperen en de molen begint de koffiebonen te malen. Na het maalproces bevindt het gemalen koffiepoeder zich in de filterzak en begint het zetproces.

9. Zetproces onderbreken:
   Druk op de toets **START/STOP** als u het zetproces wilt onderbreken: De toets **START/STOP** brandt nu permanent. Als u het zetproces wilt voortzetten, moet u eerst de molen uitschakelen, door op **GRIND OFF** te drukken (de LED brandt) en vervolgens op **START/STOP** te drukken.
10. Einde van het zetproces:
    Er klinkt een pieptoon en de machine schakelt na het brouwproces over naar de verwarmingsmodus: De LED's van de toetsen **START/STOP**, **LIGHT** of **STRONG** en **GRIND OFF** zijn uit, terwijl het **LED-circuit** permanent brandt. Verwijder de glazen kan na afloop van het zetproces.
11. Warmhouden:
    De koffie blijft warm wanneer de glazen kan weer op de ingeschakelde warmhoudplaat wordt geplaatst.
    Na een wachttijd van ca. 35 minuten schakelt het koffiezetapparaat met 3 pieptonen uit en gaan alle LED's uit.
12. Koffiezetapparaat handmatig uitschakelen:
    Druk op de toets **START/STOP** en trek de stekker uit het stopcontact.
    Schakel de koffiemachine altijd uit als deze niet wordt gebruikt.
    U kunt op elk moment reeds gezette koffie verwijderen. Houd echter de tijd dat de glazen kan verwijderd is zo kort mogelijk, zodat er geen heet water over kan lopen.
    Het drukventiel aan de onderzijde van het filterhuis van het koffiezetapparaat voorkomt dat de koffie wegloopt. Vergeet niet dat het verwarmde water blijft druppelen in het filterreservoir en overloopt als u de glazen kan te lang verwijdert.

07. REINIGING EN ONDERHOUD

Reinigen

Voor een optimaal koffiegenot moet u het koffiezetapparaat na iedere bereiding reinigen.

GEVAAR!

Levensgevaar door een elektrische schok!

Contact met onder spanning staande kabels of componenten is levensgevaarlijk! Respecteer de volgende veiligheidsaanwijzingen:

- Trek altijd de stekker uit het stopcontact voordat u het apparaat reinigt.
- Het apparaat mag nooit in water of een andere vloeistof worden ondergedompeld voor reiniging en onderhoud.
- Laat het apparaat voor elke reiniging afkoelen.

- Alle afneembare onderdelen zoals waterreservoir, filterkorfdeksel, filterkorf en glazen kan met warm water reinigen. Reinig afzettingen indien nodig met een afwasborstel en een beetje afwasmiddel. Glazen kan, filterkorfdeksel en filterkorf zijn vaatwasmachinebestendig.
- Het apparaat met een zachte, vochtige doek of spons afvegen.
- Geen schuurmiddelen of spitse voorwerpen gebruiken.

Ontkalken

Kalkafzettingen in het waterreservoir of de leidingen leiden tot een vertraagde doorstroming en beperken de levensduur van het apparaat. Voor zacht water (hardheid 1 tot 2) volstaat een jaarlijkse of halfjaarlijkse ontkalking. Bij hard water kan het nodig zijn het apparaat één keer per maand of vaker te ontkalken.

OPMERKING: Controleer bij uw waterleverancier de hardheid van het leidingwater in uw regio.

Gebruik voor het ontkalken in de handel verkrijgbare, milieuvriendelijke ontkalkingsmiddelen. Respecteer de aanwijzingen van de fabrikant op de verpakking van het ontkalkingsmiddel.

1. De koffiemachine uitschakelen en deze laten afkoelen.
2. Het ontkalkingsmiddel in water oplossen volgens de aanwijzingen van de fabrikant en het in het waterreservoir vullen 6 . Het ontkalkingsmiddel volgens de aanwijzingen van de fabrikant laten inwerken.
3. De glazen kan op de bodem met de warmhoudplaat plaatsen en het koffiezetapparaat inschakelen met de filterkorf en het deksel van de filterkorf, maar zonder de papierfilter. Druk eerst op de toets **GRIND OFF** en druk dan op de toets **START/STOP**.
4. Schakel de koffiemachine voor het einde van het bereidingsproces uit. Laat de ontkalker ca. 5 minuten in de leidingen werken (volg de aanwijzingen van de fabrikant).
5. Zetproces daarna voortzetten.
6. Het koffiezetapparaat aan het einde van het bereidingsproces uitschakelen. De kan en het filterinzetstuk verwijderen en deze grondig met water reinigen.
7. Voer twee zetprocesssen uit met helder water (zonder papierfilter) om ontkalkingsresten te verwijderen. Het water aansluitend weggieten.
8. Het waterreservoir langzaam weer met schoon water vullen. De tank opnieuw door de tank voorzichtig over een gootsteen omdraaien en het water uitgieten.

08. OPSLAG

GEVAAR voor kinderen

Het apparaat buiten het bereik van kinderen houden.

- Laat het apparaat afkoelen voordat u het verwijdert.

09. TECHNISCH GEGEVENS

Artikelnummer	18411902
Netspanning	220–240 V ~, 50–60 Hz
Beschermingsklasse	⏚ / Klasse I
Vermogen	1000 W
Afmetingen	ca. 44,0 × 16,5 × 30,0 cm (H × B × D)

Met het oog op productverbeteringen behouden wij ons het recht voor om technische en optische wijzigingen aan het apparaat en aan de accessoires.

10. CONFORMITEIT

In overeenstemming met de Europese richtlijnen werd het CE-keurmerk aangebracht.

De conformiteitsverklaring is bij de distributeur gedeponeerd:

Aquarius Deutschland GmbH · Weissenburger Str. 25 · 81667 München · DUITSLAND
(Dit is geen serviceadres!)

11. AFVALVERWIJDERING

Het symbool hiernaast betekent dat het product in de Europese Unie naar een gescheiden afvalverwerking gebracht moet worden. Dit geldt voor het product en alle met dit symbool gekenmerkte accessoires. Gekenmerkte producten mogen niet via het normale huisvuil verwijderd worden, maar moeten op een erkende plaats voor de recyclage van elektrische en elektronische toestellen afgegeven worden.

Verpakking

Wilt u de verpakking verwijderen, volg dan de milieuvoorschriften in uw land.

12. STORINGEN VERHELPEN

GEVAAR! Probeer het apparaat nooit zelf te repareren.
Bij storingen altijd de stekker uit het stopcontact trekken.

Storing:	Mogelijke oorzaak/oorzaken:	Maatregel:
Apparaat warmt niet op, LED's branden niet	Geen stroomtoevoer	De stekker in het stopcontact steken; De aan/uit-schakelaar indrukken
	Het apparaat is mogelijk defect.	Servicecentrum raadplegen
Er loopt geen water in de filterhouder	Waterreservoir is leeg	Water bijvullen
Zetproces duurt te lang	Toenemende verkalking	Apparaat ontkalken
Koffie is te sterk/te licht	Te weinig/te veel water in de tank	De juiste hoeveelheid water vullen
	Te veel/te weinig koffiepoeder in de filter	Minder of meer koffiepoeder in de filter doen
	Koffiepoeder is te fijn/te grof gemalen	Met de draaiknop 2 de correcte maalgraad instellen
	Kophoeveelheid in maalmodusverkeerd ingesteld	Met de draaiknop 8 de hoeveelheid kopjes instellen

Neem bij storingen die hier niet worden genoemd contact op met ons servicecenter.
Reparaties mogen alleen in een gespecialiseerde werkplaats worden uitgevoerd.

KLANTENSERVICE

00800-09 34 85 67

00 cent/min uit het Nederlandse vaste lijn/
mobiele telefonie

www.zeitlos-vertrieb.de
of info@zeitlos-vertrieb.de

© Copyright
Reproductie of duplicatie
(ook in uittreksels)
slechts met toestemming van:
Aquarius Deutschland GmbH
Weissenburger Str. 25
81667 München
Duitsland

Editie 07/2018

Deze publicatie, inclusief al zijn onderdelen,
is auteursrechtelijk beschermd.

Elk gebruik buiten de strikte grenzen
van het auteursrecht, is niet toegestaan
en strafbaar zonder instemming van
Aquarius Deutschland GmbH.

Dit geldt in het bijzonder voor reproducties,
vertalingen, microverfilming en de ingave en
verwerking in elektronische systemen.

Opgesteld door
Aquarius Deutschland GmbH
Weissenburger Str. 25
81667 München
Duitsland